ОДО"ПАВЕЖ"

КАТАЛОГ

ИЗДЕЛИЙ ДЛЯ АВТОТРАКТОРНОЙ ТЕХНИКИ

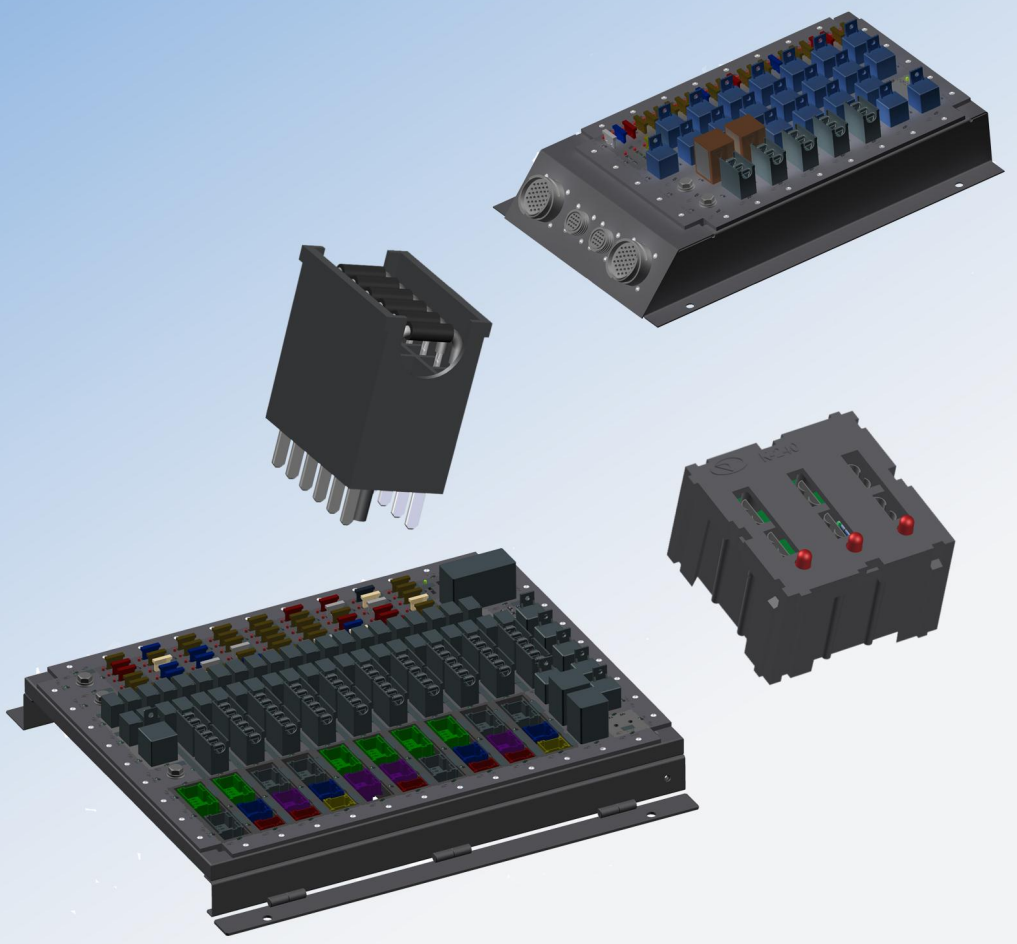

Блоки коммутации БК ТУ РБ 100007716.002-2004 предназначены для коммутации электрооборудования автотракторных средств при подключении их к шинам питания и жгутам потребителей энергии, защиты цепей питания от токовых перегрузок, а также для проведения тестового предстартового и текущего контроля за состоянием систем АТС.

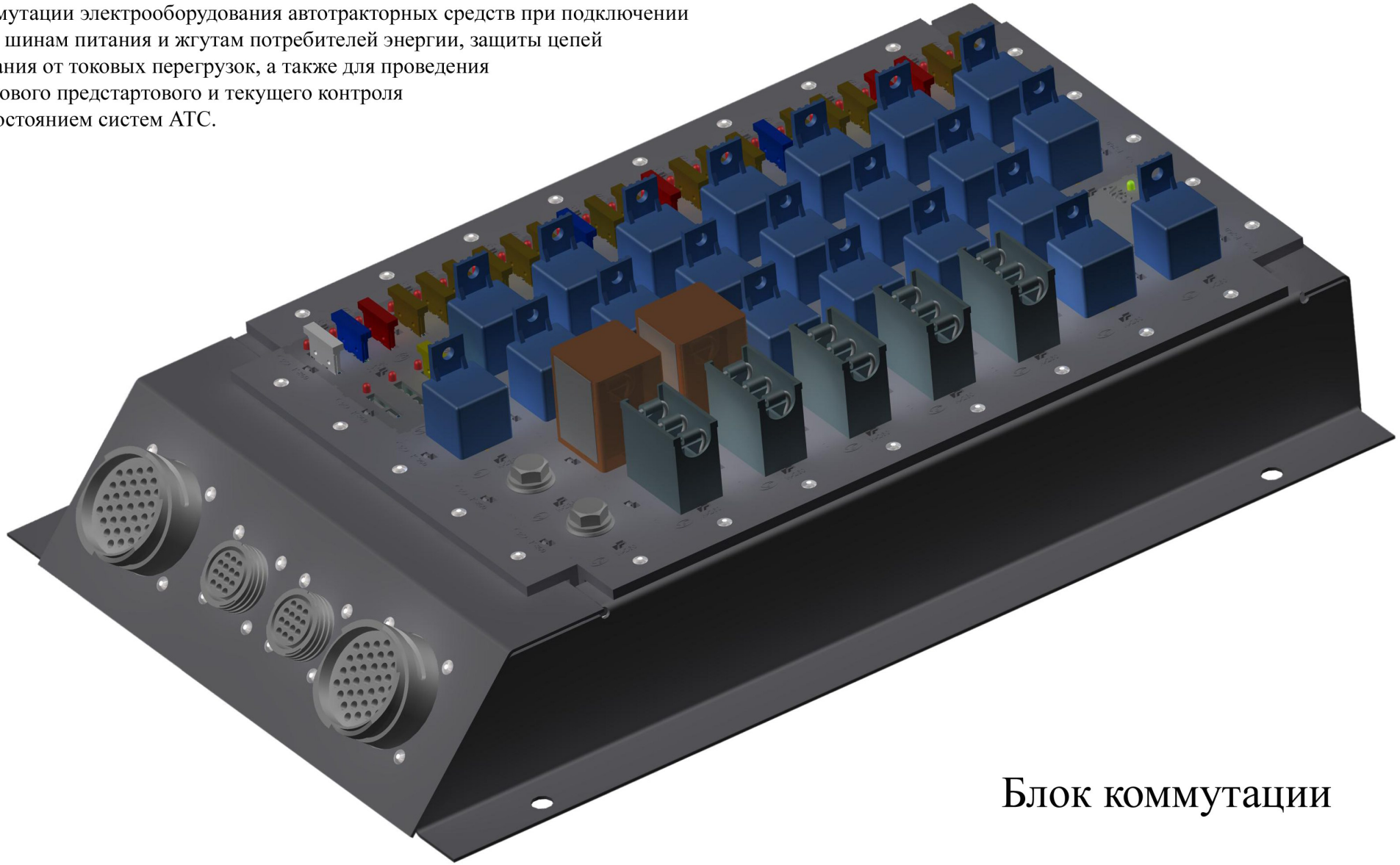

Блок коммутации

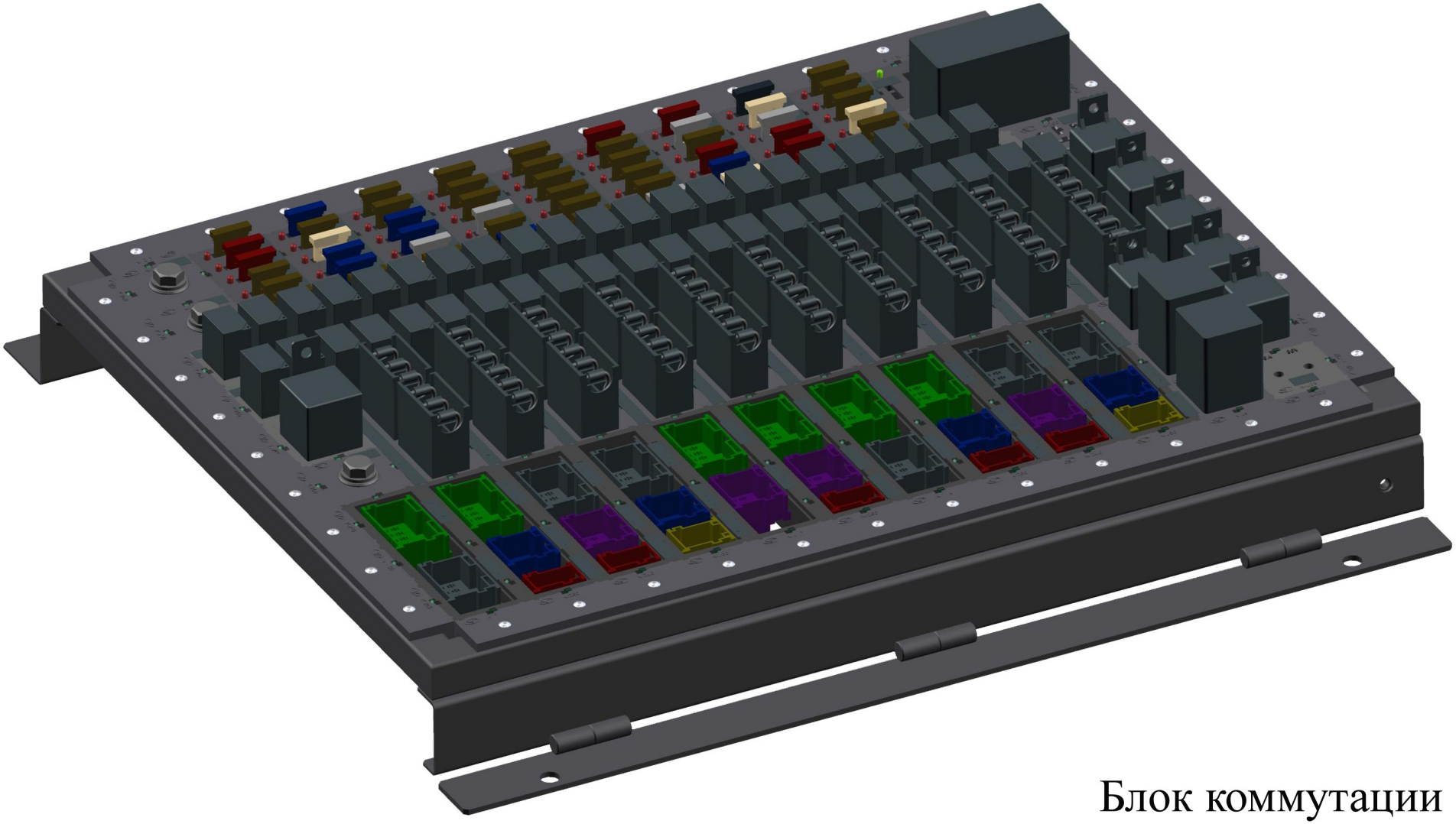

Блок коммутации

РЭП, РЭТ, РВ-2, УТД, РЭС

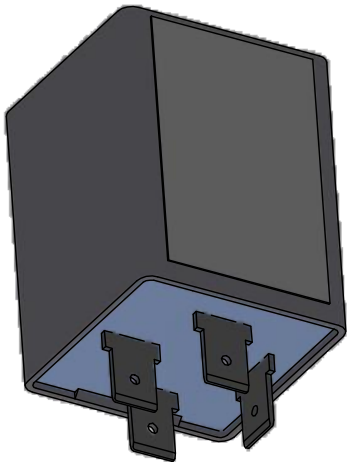

Размещается на одной колодке К-200
ТУ РБ 100007716.005-2003

РПП, РВ-1

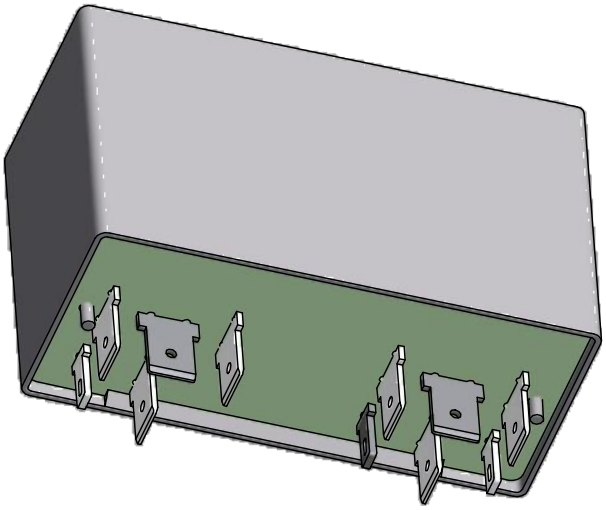

Размещается на двух колодках К-200
ТУ РБ 100007716.005-2003

1 Реле электронные РЭП РЭП РЭП ТУ предназначены для обеспечения прерывистого свечения ламп индикации режимов работы узлов АТС Номинальное напряжение питания реле РЭП РЭП В реле РЭП В
Реле электронные РПП РПП Б РПП РПП четырехканальное ТУ обеспечивают прерывистую работу в цепях указателей поворотов АТС Номинальное напряжение питания реле РПП РПП Б РПП В РПП В
Реле электронные РЭТ РЭТ М ТУ предназначены для задержки включения агрегатов АТС
Реле электронные РВ РВ ТУ предназначены для ограничения времени работы электронных систем АТС а также для сброса давления в гидроаккумуляторах
Блок управления термодатчика УТД ТУ предназначен совместно с датчиком температуры для автоматического поддержания теплового режима двигателя в заданном диапазоне температур путем управления муфтой вентилятора и жалюзи радиатора в системе охлаждения АТС
Реле электронные РЭС РЭС М ТУ предназначены для организации прерывистого режима работы стеклоочистителя АТС

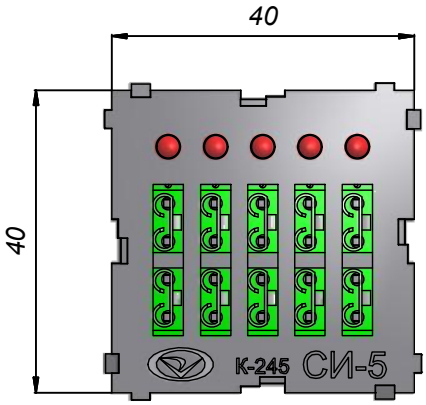

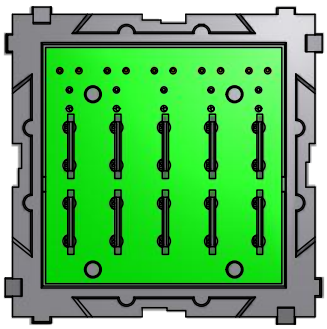

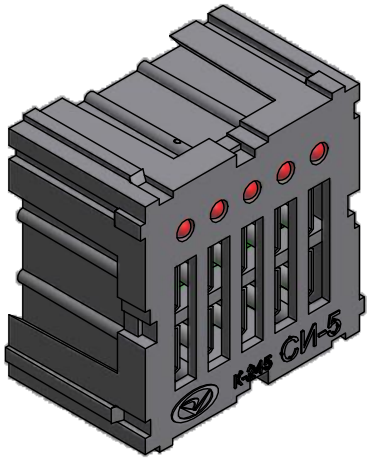

Применяется для установки 5-ти предохранителей с индикацией перегорания.

Сборка электронная СИ-5
ШБФИ.453779.245
ТУ РБ 100007716.003-2004

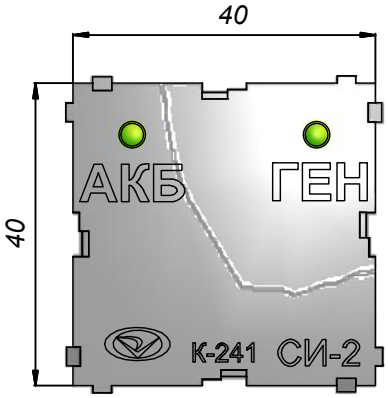

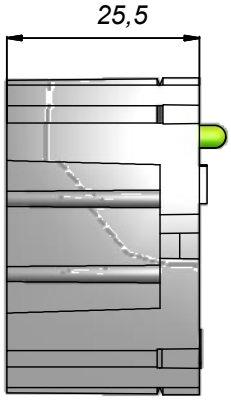

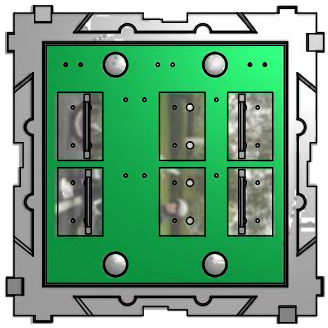

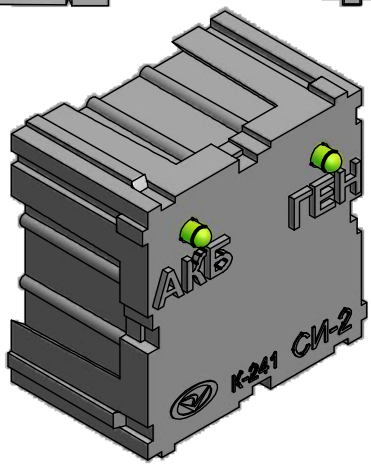

Применяется для индикации наличия напряжения АКБ и генератора.

Сборка электронная СИ-2
ШБФИ.453779.242
ТУ РБ 100007716.003-2004

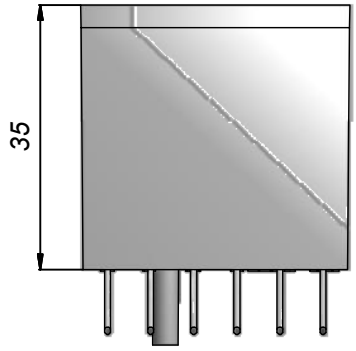

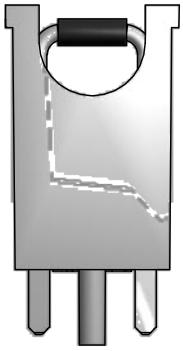

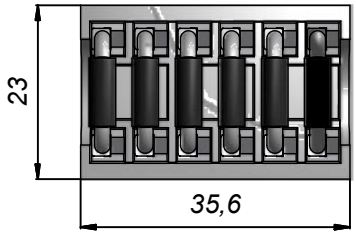

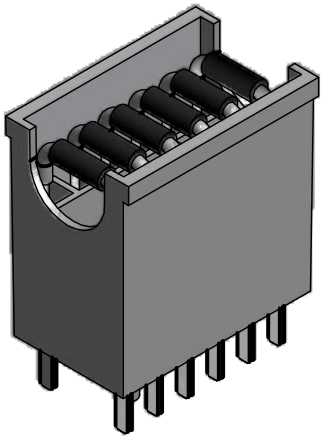

Модуль из 6-ти силовых диодов на 3А для электрической развязки цепей управления. Устанавливается в колодку электромонтажную К-216.

Сборка электронная СД-3
ШБФИ .453779.200
ТУ РБ 100007716.003-2004

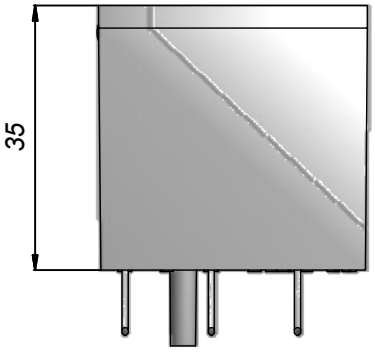

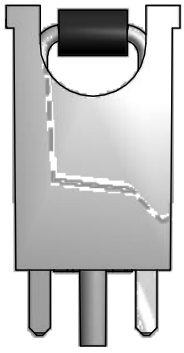

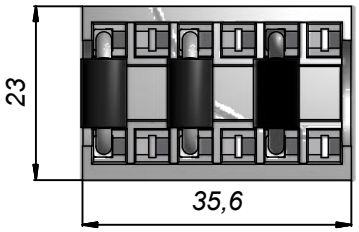

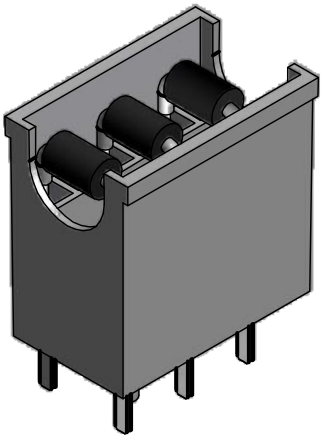

Модуль из 3-х силовых диодов на 6А для электрической развязки цепей управления. Устанавливается в колодку электромонтажную К-216.

Сборка электронная СД-4
ШБФИ .453779.202
ТУ РБ 100007716.003-2004

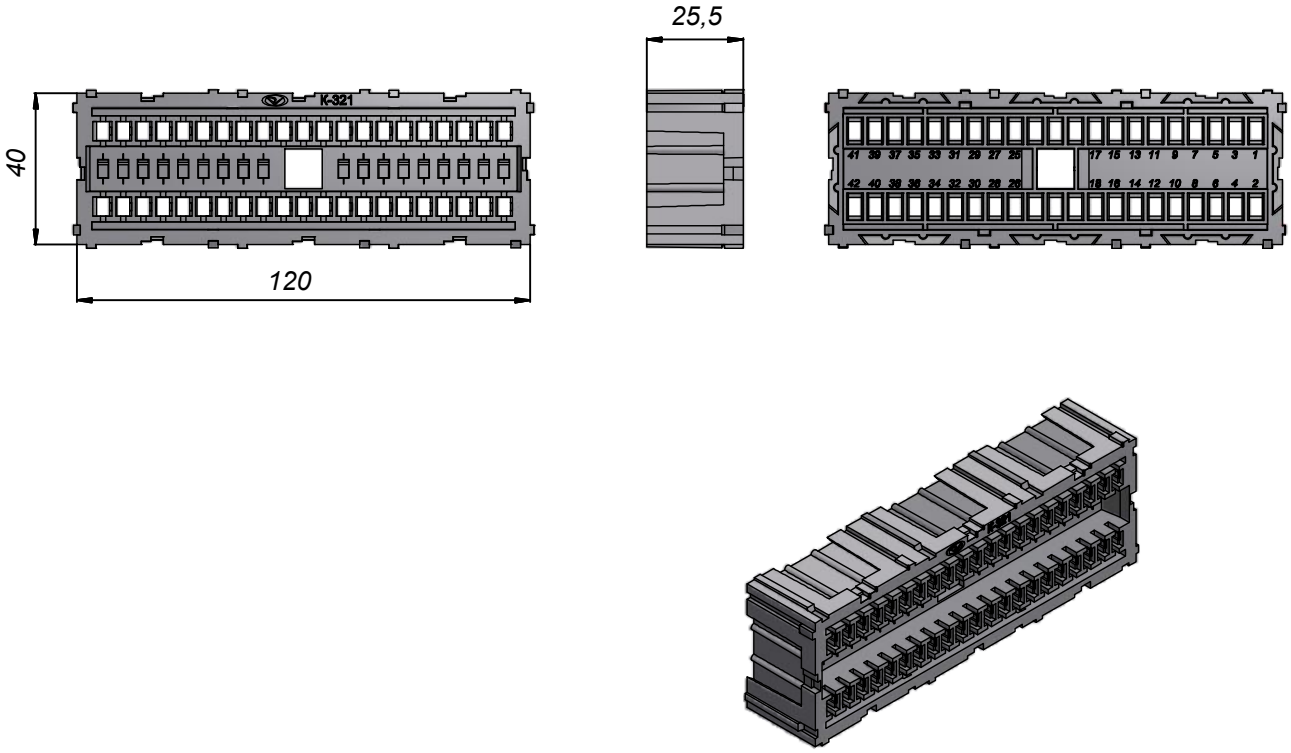

Колодка электромонтажная К-321
ШБФИ .732341.321
ТУ РБ 100007716.005-2003

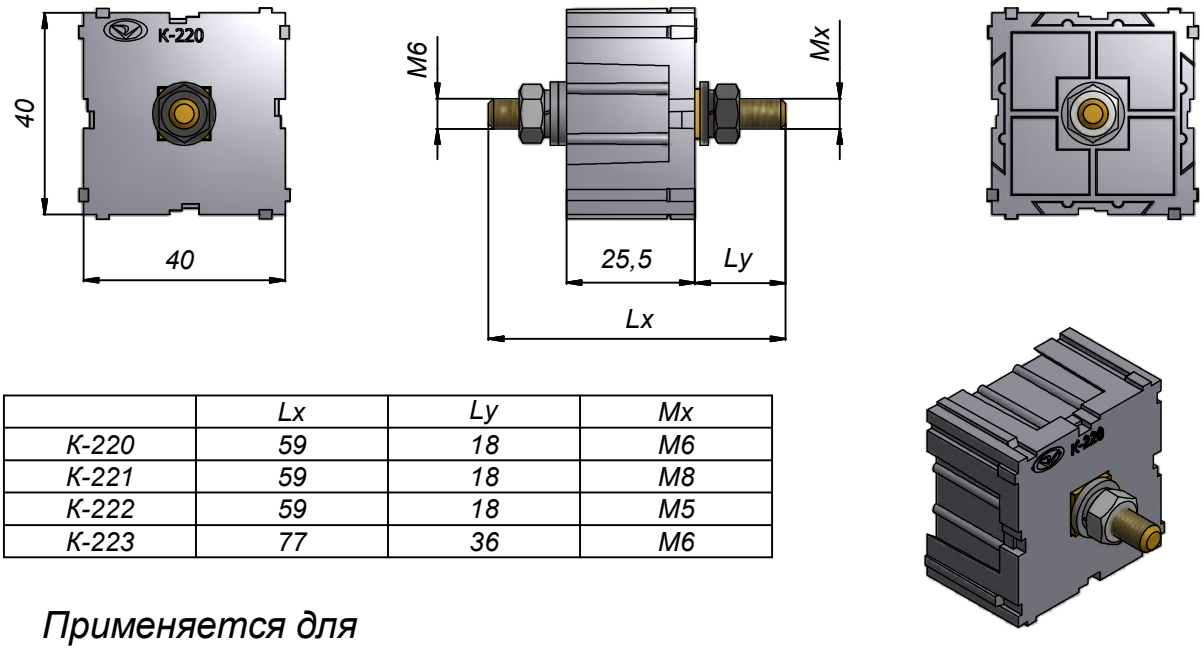

	Lx	Ly	Mx
К-220	59	18	M6
К-221	59	18	M8
К-222	59	18	M5
К-223	77	36	M6

Применяется для подключения силовых клемм ∅5, ∅6 и ∅8 мм.

Колодка электромонтажная К-220 (К-221, К-222, К-223)
ШБФИ .732341.321
ТУ РБ 100007716.005-2003

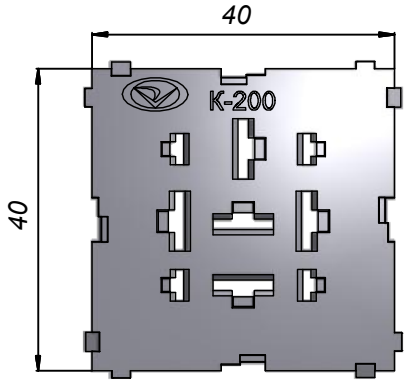

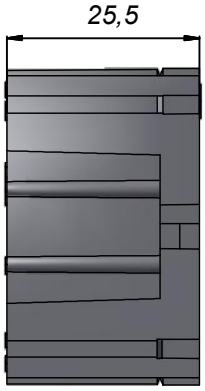

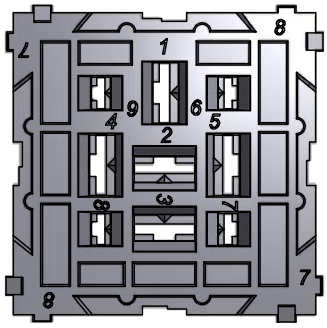

Применяется для установки реле.

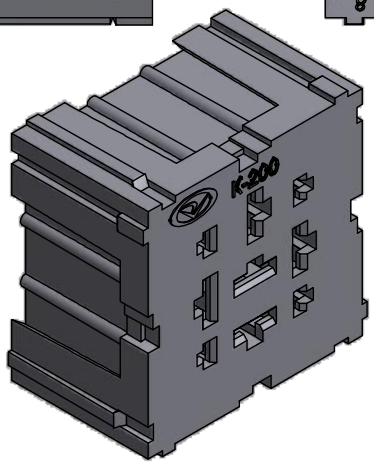

Колодка электромонтажная К-200
ШБФИ .732341.200
ТУ РБ 100007716.005-2003

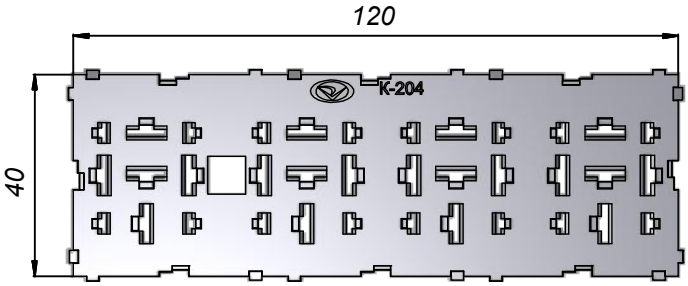

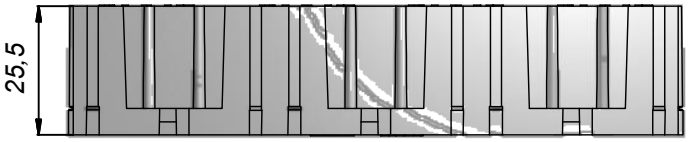

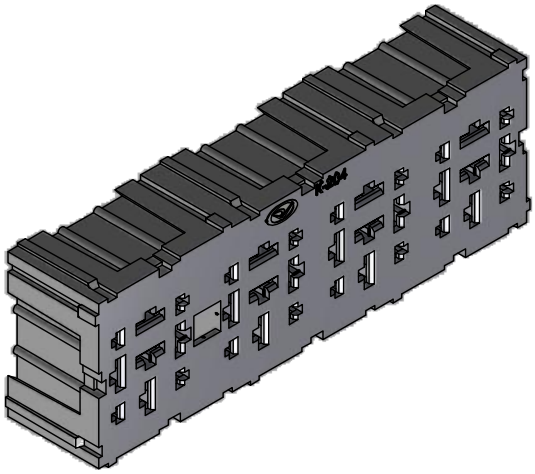

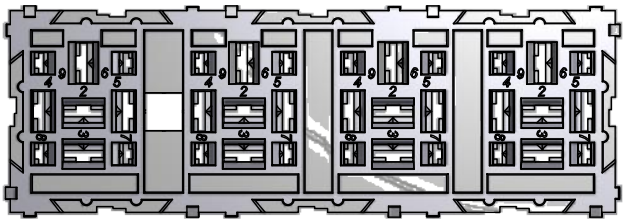

Применяется для установки 4-х реле.

Колодка электромонтажная К-204
ШБФИ .732341.204
ТУ РБ 100007716.005-2003

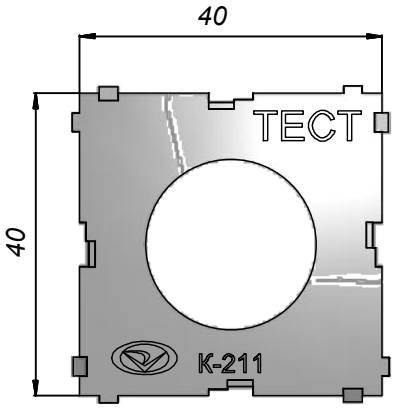

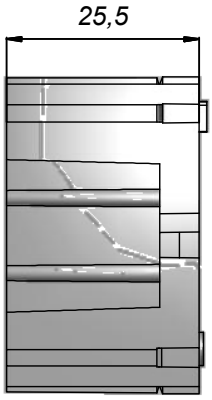

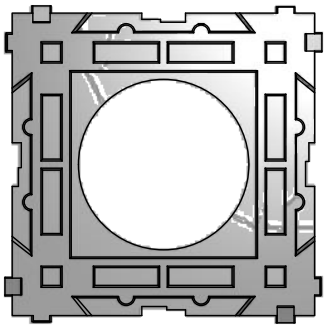

Применяется для установки кнопки ТЕСТ.

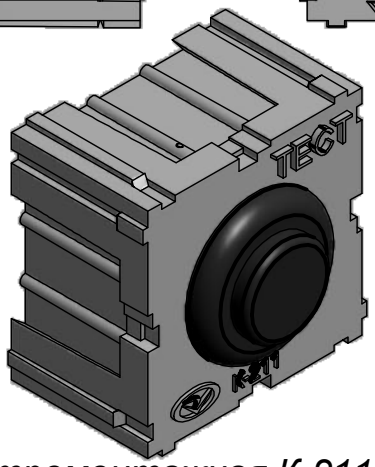

Колодка электромонтажная К-211
ШБФИ .732341.211
ТУ РБ 100007716.005-2003

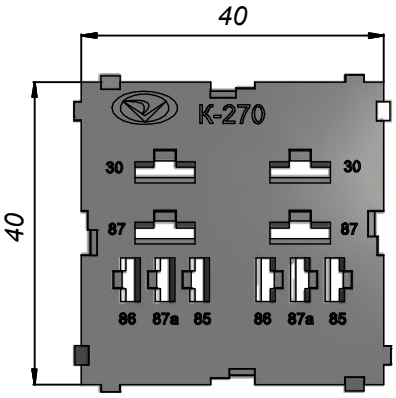

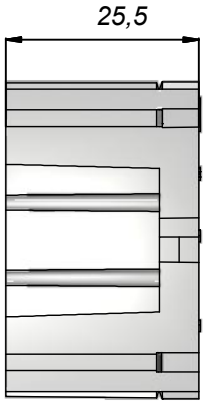

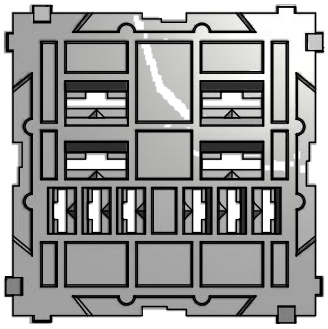

Применяется для установки двух малогабаритных реле.

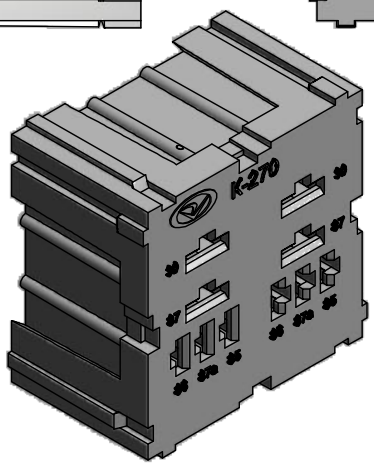

Колодка электромонтажная К-270
ШБФИ .732341.270
ТУ РБ 100007716.005-2003

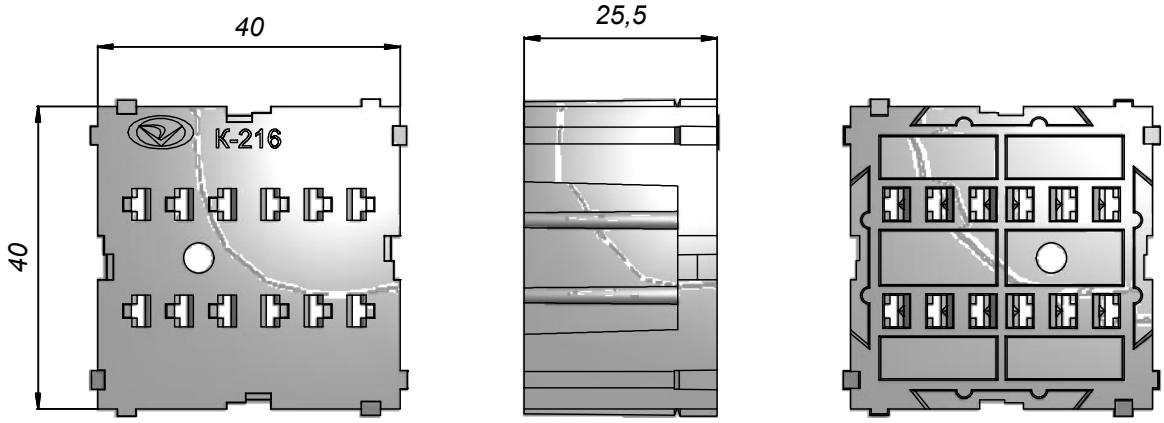

Применяется для установки сборок электронных СД 3 и СД 4.

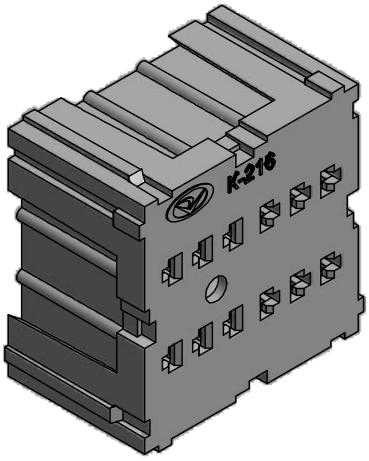

Колодка электромонтажная К-216
ШБФИ .732341.216
ТУ РБ 100007716.005-2003

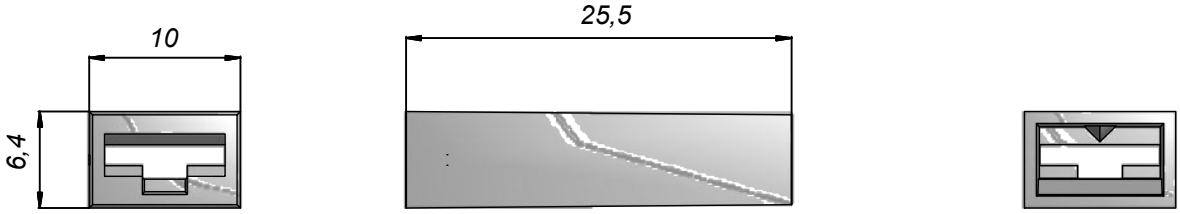

Применяется для изоляции контакта.

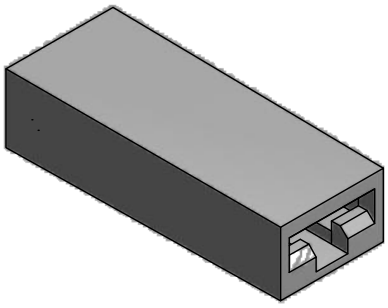

Колодка электромонтажная К-001
ШБФИ .732341.001
ТУ РБ 100007716.005-2003

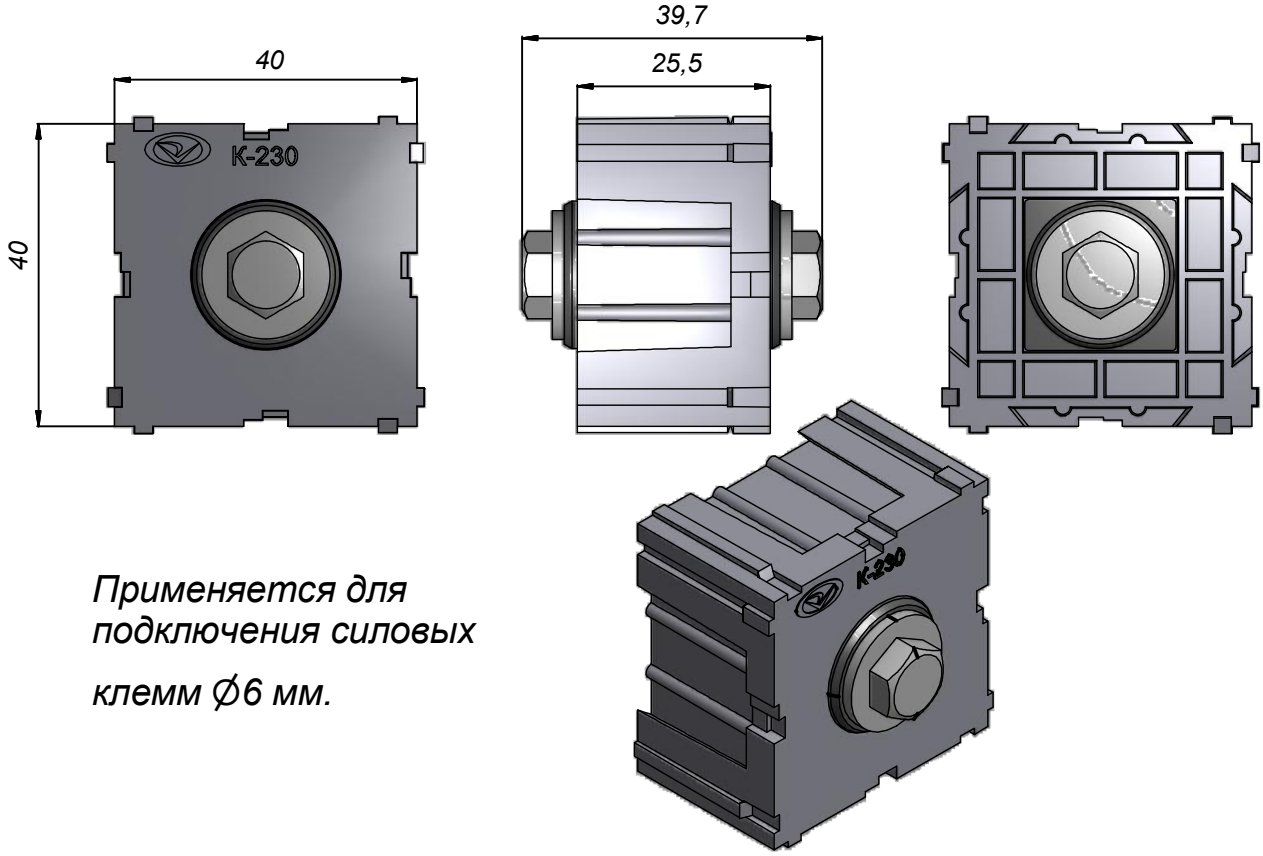

Применяется для подключения силовых клемм ∅6 мм.

Колодка электромонтажная К-230
ШБФИ.687229.230
ТУ РБ 100007716.005-2003

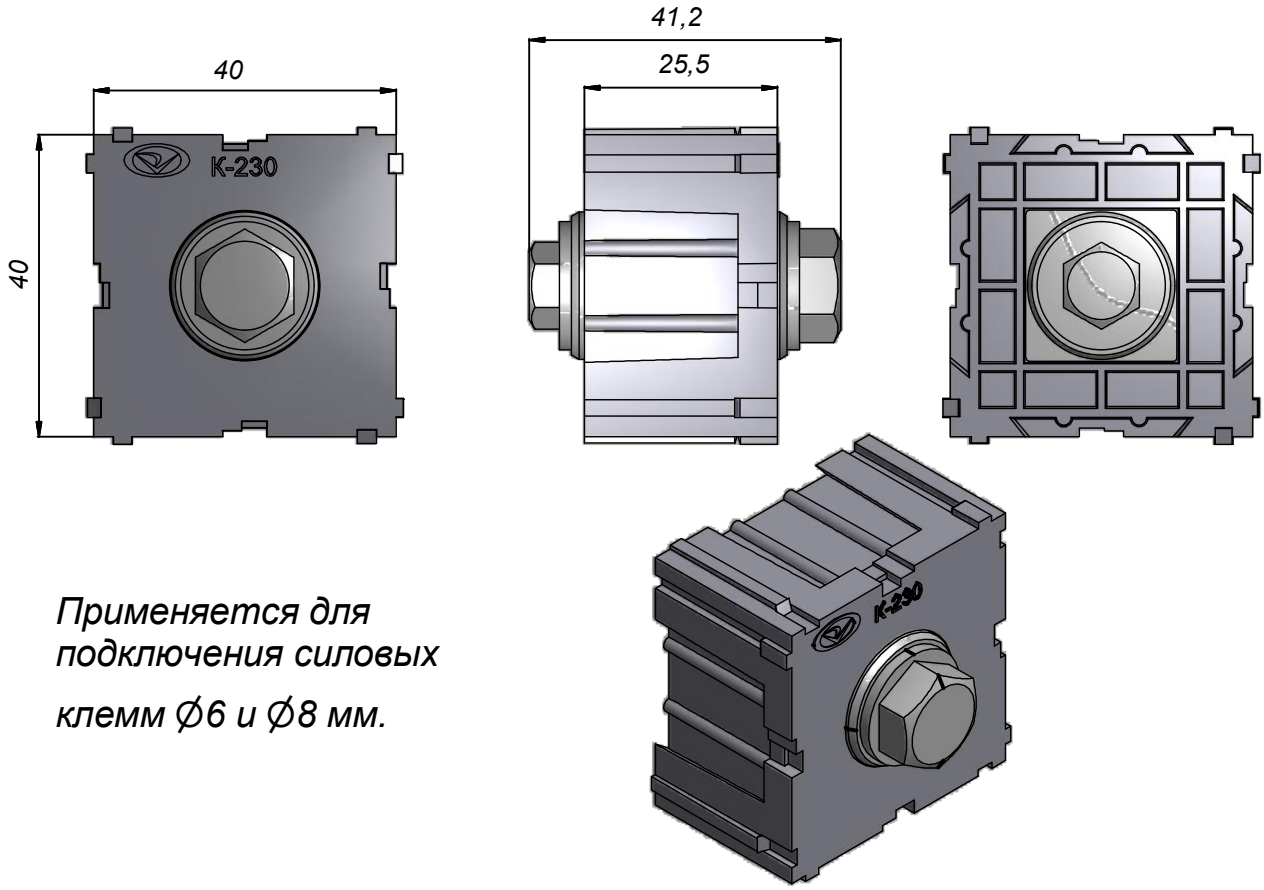

Применяется для подключения силовых клемм ∅6 и ∅8 мм.

Колодка электромонтажная К-231
ШБФИ.687229.231
ТУ РБ 100007716.005-2003

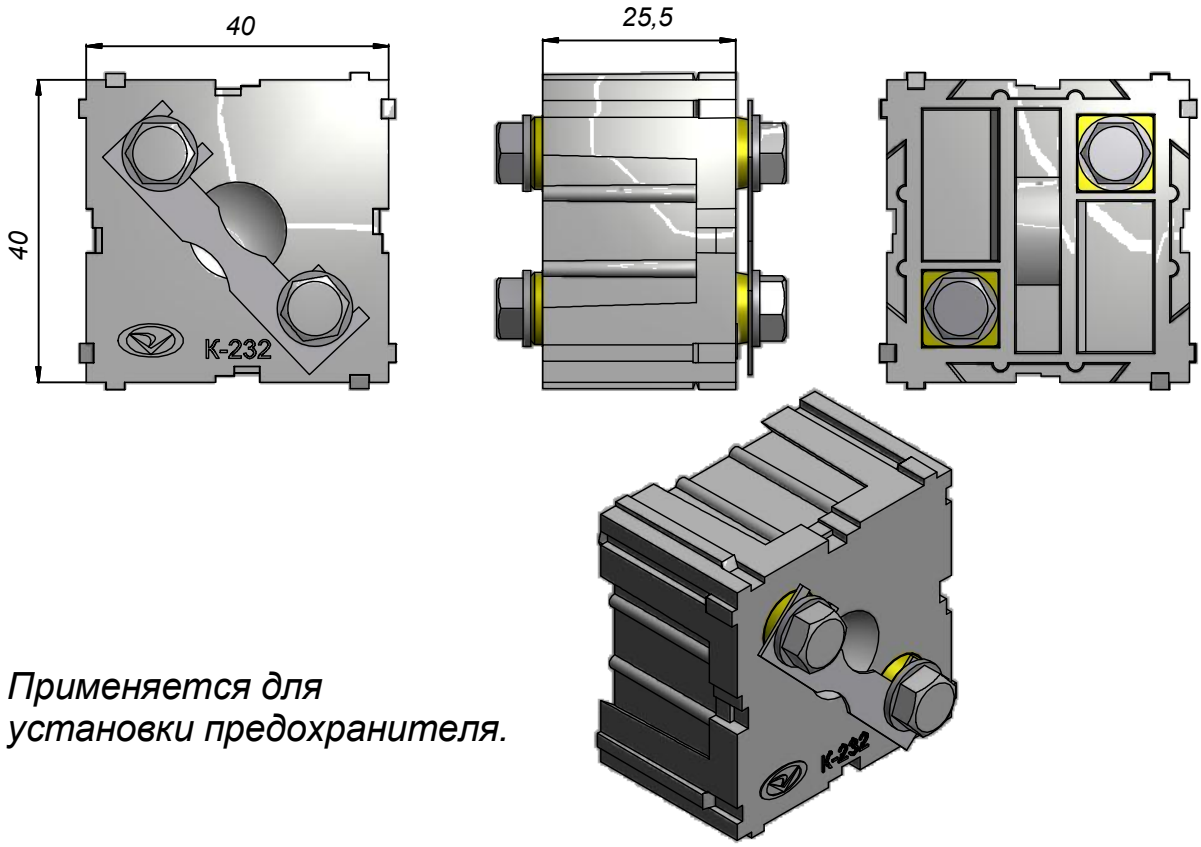

Применяется для установки предохранителя.

Колодка электромонтажная К-232
ШБФИ .732341.232
ТУ РБ 100007716.005-2003

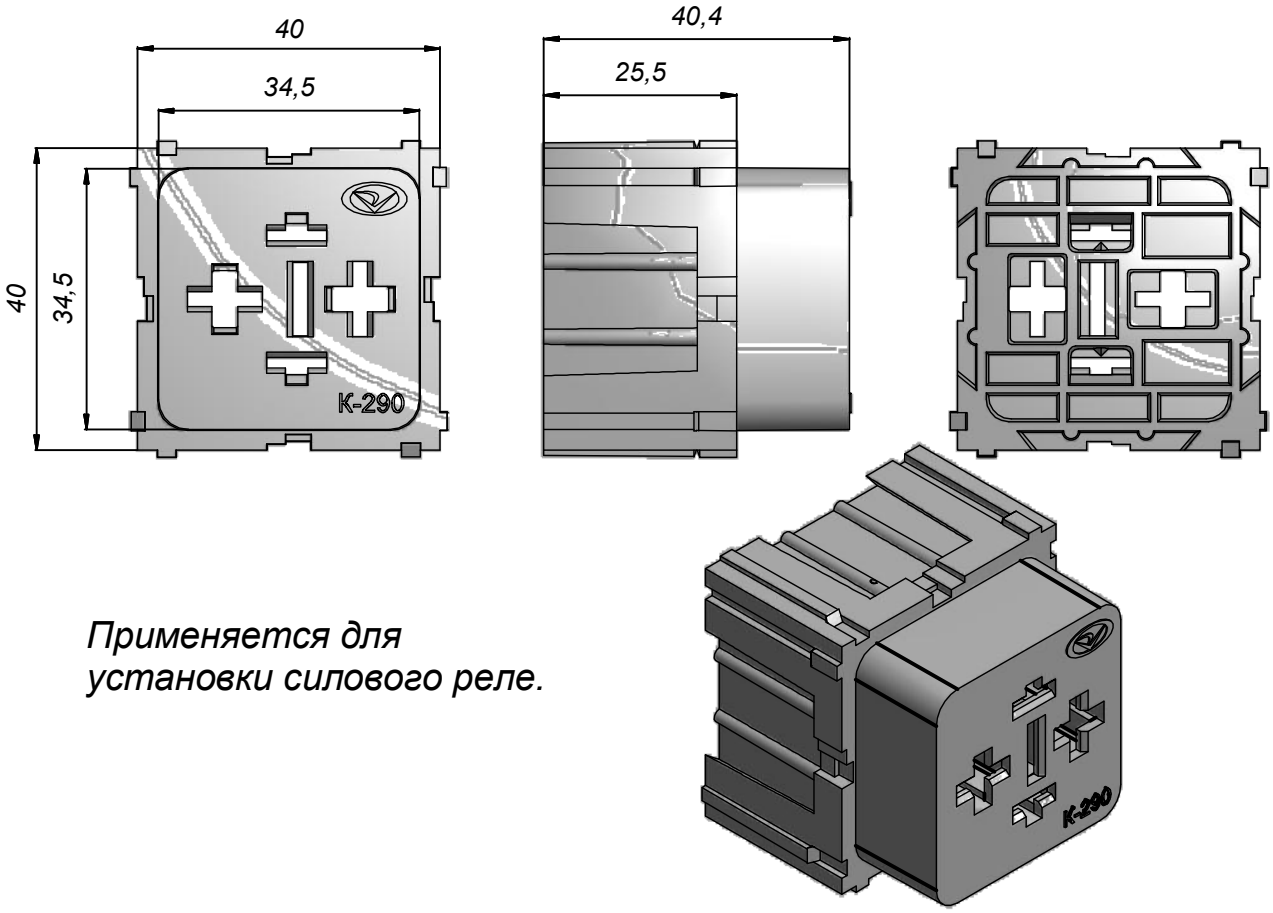

Применяется для установки силового реле.

Колодка электромонтажная К-290
ШБФИ .732341.290
ТУ РБ 100007716.005-2003

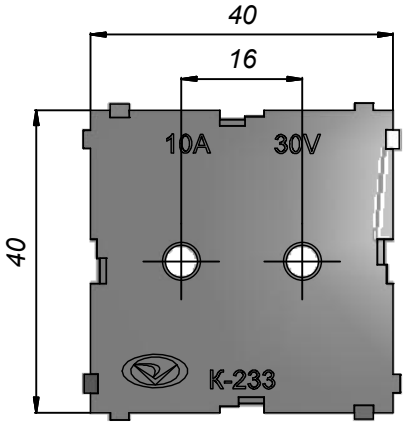

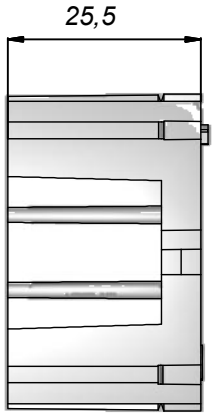

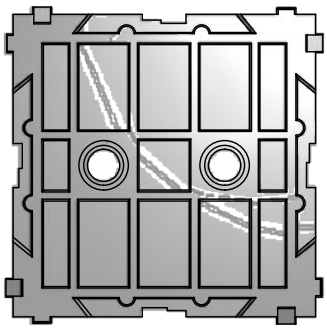

Тип контакта - гнездо 0-0925712-1 (AMP)

Применяется для подключения автомобильной "переноски"

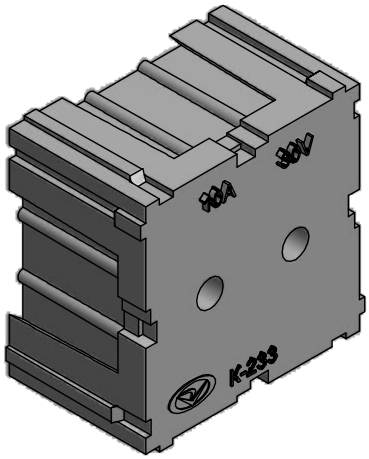

Колодка электромонтажная К-233
ШБФИ .732341.233
ТУ РБ 100007716.005-2003

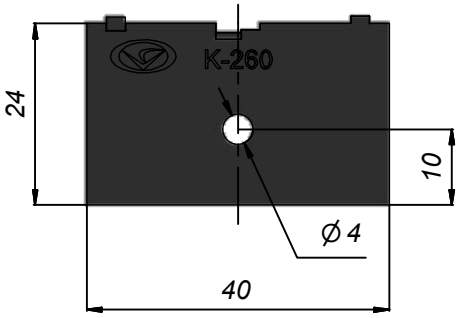

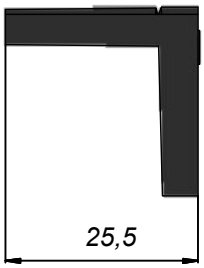

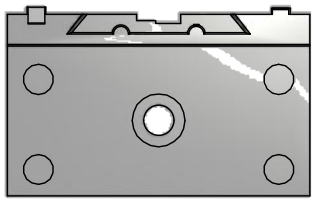

Применяется для крепления всех видов колодок совместно с К-250.

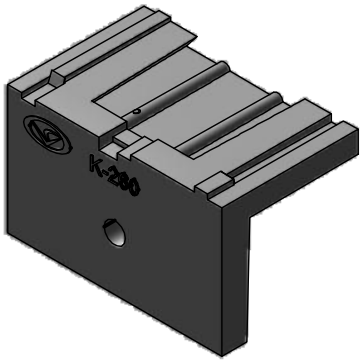

Колодка электромонтажная К-260
ШБФИ .732341.260
ТУ РБ 100007716.005-2003

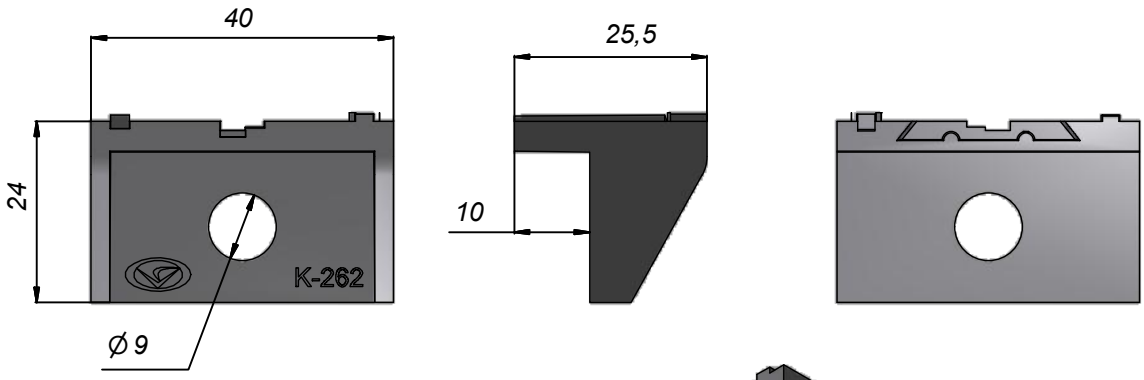

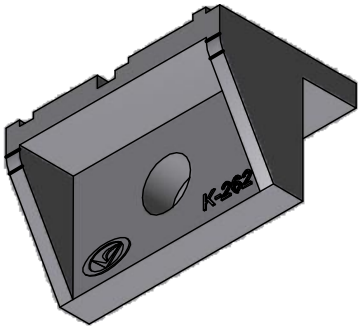

Применяется для крепления всех видов колодок совместно с К-250.

Колодка электромонтажная К-262
ШБФИ .732341.262
ТУ РБ 100007716.005-2003

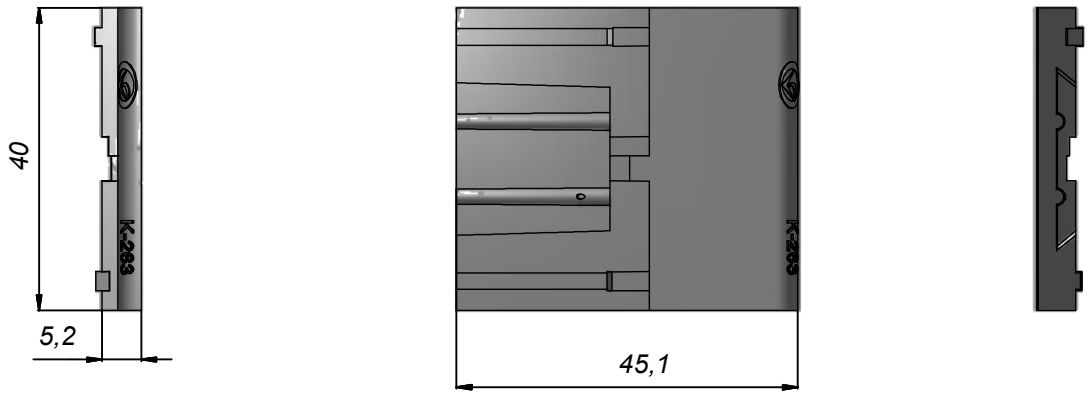

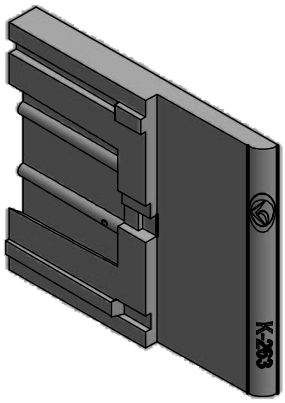

Применяется для крепления всех видов колодок совместно с К-250.

Требует сверления отверстия по месту

Колодка электромонтажная К-263
ШБФИ .732341.263
ТУ РБ 100007716.005-2003

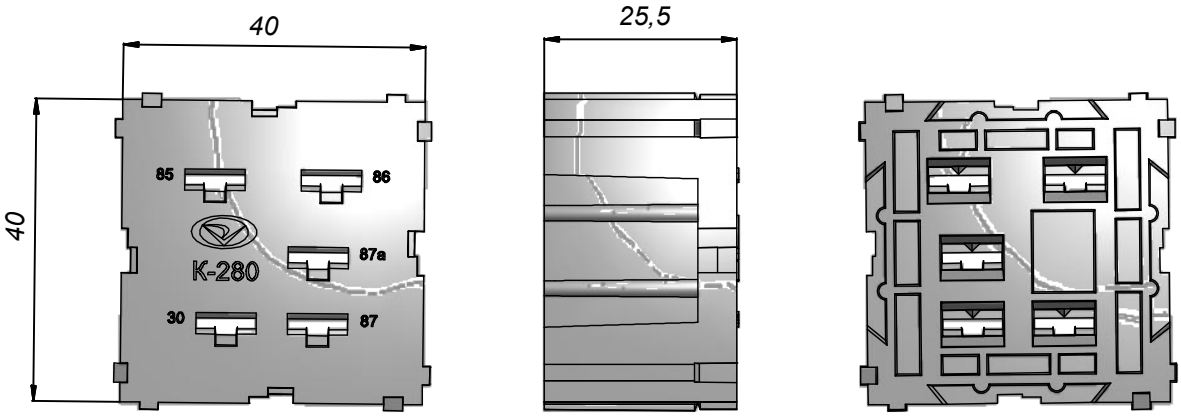

Применяется для установки реле стартера.

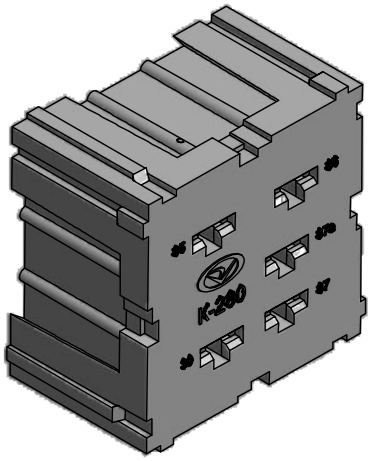

Колодка электромонтажная К-280
ШБФИ .732341.280
ТУ РБ 100007716.005-2003

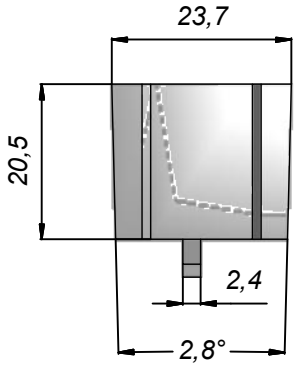

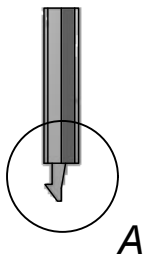

A (2 : 1)

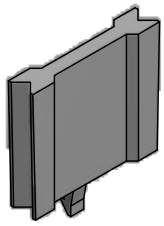

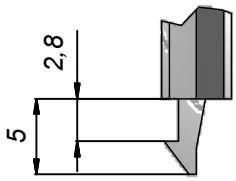

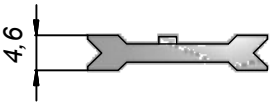

Применяется для крепления между собой всех видов колодок.

Колодка электромонтажная К-250
ШБФИ.732341.250
ТУ РБ 100007716.005-2003

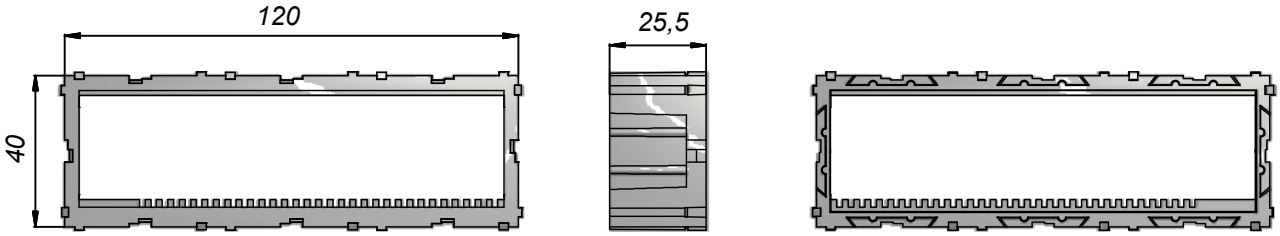

Применяется для установки всех типов разъемов "junior".

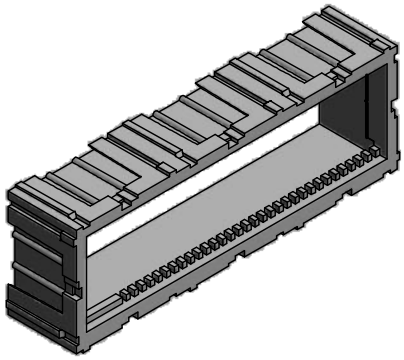

Колодка электромонтажная К-300
ШБФИ .732341.300
ТУ РБ 100007716.005-2003

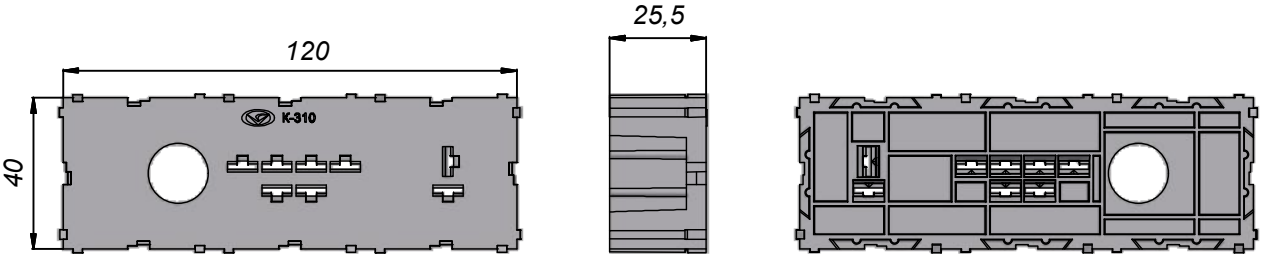

Применяется для установки электро-факельного устройства.

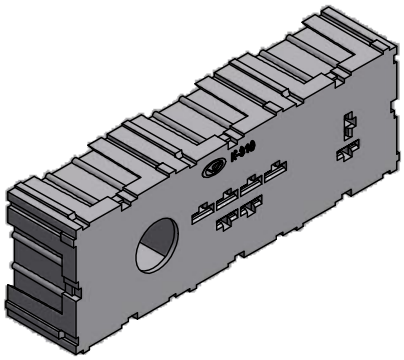

Колодка электромонтажная К-310
ШБФИ .732341.310
ТУ РБ 100007716.005-2003

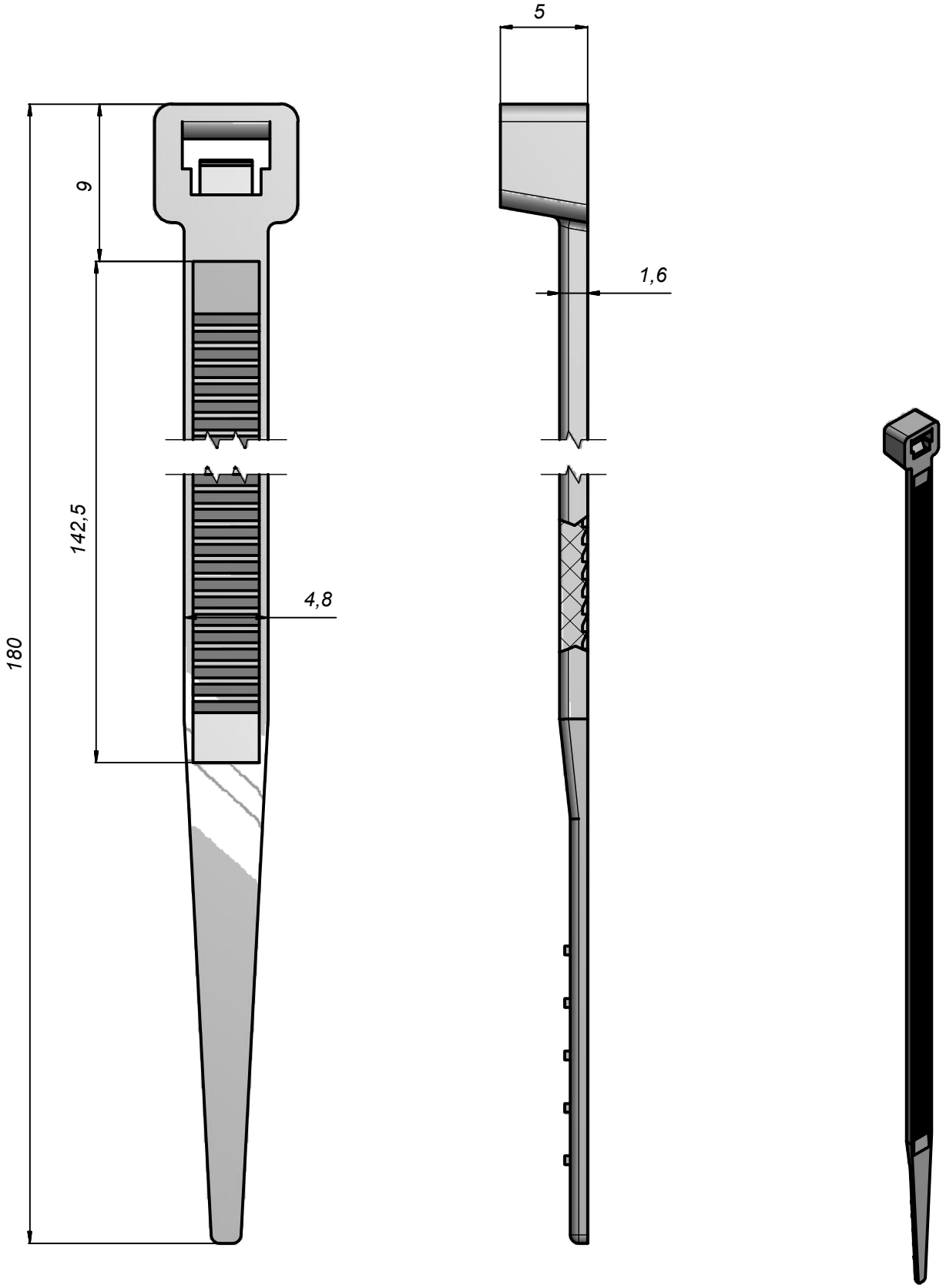

Применяется для формирования жгутов условным диаметром от 8 до 40 мм.

Лента стяжная зубчатая

ШБФИ.757474.001
ТУ РБ 100007716.006-2003

Схема соединения колодок электромонтажных.

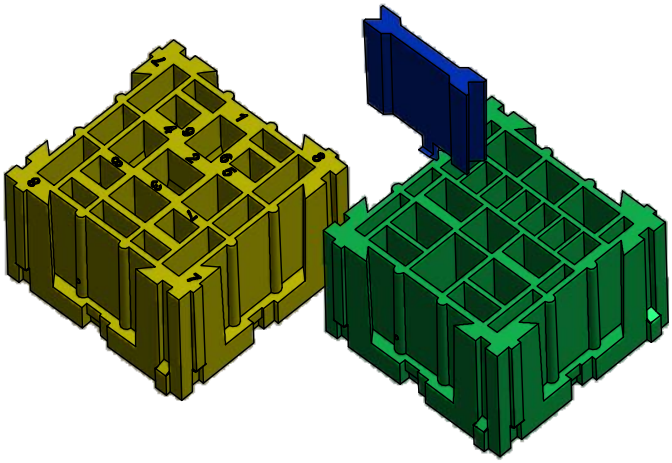

Шаг 1

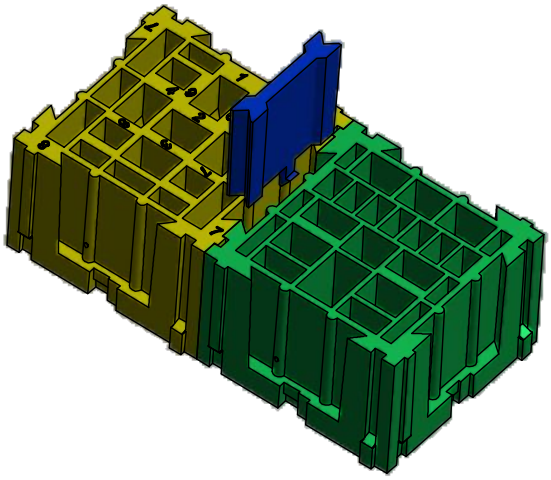

Шаг 2

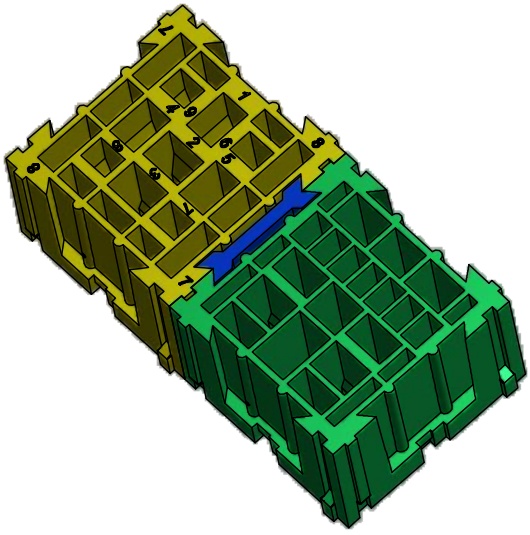

Шаг 3

ОДО”ПАВЕЖ”

Общество с дополнительной ответственностью «Павеж» основано в 1992 году.
Основные виды деятельности:

- -производство автомобильной электроники;
- -изготовление жгутов;
- -полимерное покрытие;
- -литье пластмасс под давлением.

ОДО «Павеж» является поставщиком электротехнической продукции на ОАО «Минский автомобильный завод», ОАО «Белорусский автомобильный завод», РУП «Гомсельмаш», УП ОЗ «Неман», ОАО «Амкодор», Львовский автомобильный завод, ООО «Завет», Дочернее предприятие «Мостовская сельхозтехника» и многие автопарки РБ.

С перечнем выпускаемой продукции можно ознакомиться на сайте: www.pavezh.com

www.pavezh.com